IKEI
Intelligent Key Entry

Intelligens beléptető rendszerek - RFID hengerzárárbetétek

IKEI
Intelligent Key Entry

Önálló működésű (stand alone) RFID zárbetétek

Általános tudnivalók

Az IK-EC8/EC8K/EC8U nagy precíziós, jó minőségű rozsdamentes acélból készült termékek, amelyek a hagyományos, kulcsos, hengerzárbetétek helyettesítésére lettek kifejlesztve. Az elektronikus zárbetétek beszerelése és használata egyszerű, a felhasználók, a csomagban található mesterkártya segítségével könnyedén tudnak törölni vagy hozzáadni új beléptető kártyákat. Javasolt felhasználási terület: magánházak, kis létszámú felhasználó esetén.

Jellemzők

- Nem szükséges software a kártyák hozzáadásához vagy törléséhez. Ezek a mesterkártya segítségével megoldhatóak
- Könnyen beszerelhetőek a standard, kulcsos hengerzárbetétek helyett, ezzel drasztikusan csökkentve a beszerelési időt és költséget, melyek más típusú RFID beléptető rendszerek esetén felmerülnének.
- Különböző kártyával használhatjuk: hagyományos, vastag vagy vékony kártya, karkötő, kulcstartó vagy akár bélyeg.
- Az elem cseréjénél nem vesznek el az adatok. A gyengülő elemet a rendszer jelzi, és még 100 nyitást engedélyez.
- Csak a mesterkártya tulajdonosa tud hozzáadni, illetve letiltani felhasználókat.
- Felhasználói kártya elvesztésekor nem szükséges a zár cseréje. Egyszerűen csak érvénytelenítsük a kártyát!

Adatok

Technikai adatok

- Tápfeszültség: Li-SoCL2 (ER14250 - 1 AA méret) 3.6V-os elem
- Az elem élettartama:maximum 30.000 nyitás vagy zárás. 100 nyitás vagy zárás az elem lemerülésének jelzésétől.
- Áramfelvétel: kisebb, mint 40mA.
- A kártya olvasási távolsága: <10cm.
- Azonosítási idő: 0,5 mp.
- Kompatibilis kárták: ICODE1, ICODE2, MIFARE Clasic.
- Memória kapacitása: 1 mesterkártya + 63 felhasználói kártya

Általános adatok

- Működési hőmérséklet: -20*C +55*C.
- Nedvességtartalom: 0% ~ 97% R.H.
- Szabványok: DIN18252, EN1303.
- Méretek: 60; 70; 75; 80 vagy 85mm.
- Használat: A mesterkártya segítségével a felhasználók hozzáadhatóak, illetve törölhetőek.

IK-EC8 “Stand-Alone” Intelligens Zárbetét

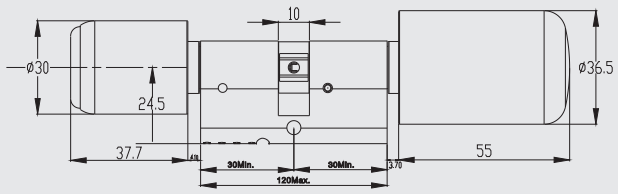

IK-EC8K “Stand-Alone” Intelligens zárbetét, mechanikus kulccsal

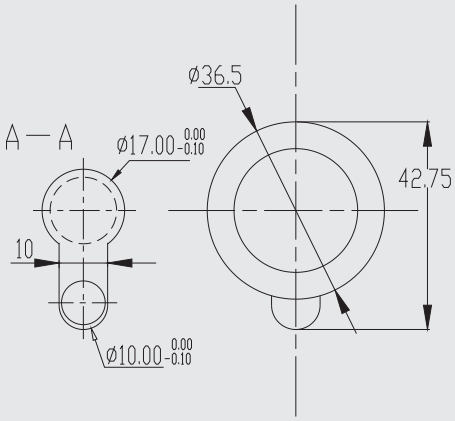

IK-EC8U “Stand-Alone” Intelligens zárbetét, egyoldalas

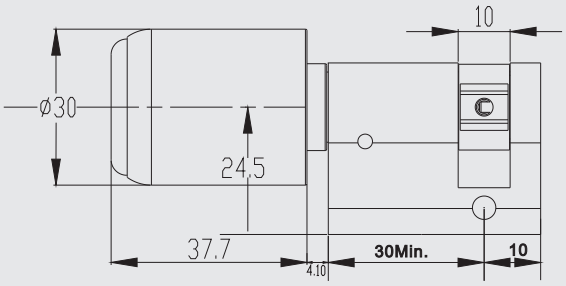

IKEI
Intelligent Key Entry

Intelligens RFID Zárbetétek, virtuális hálózattal

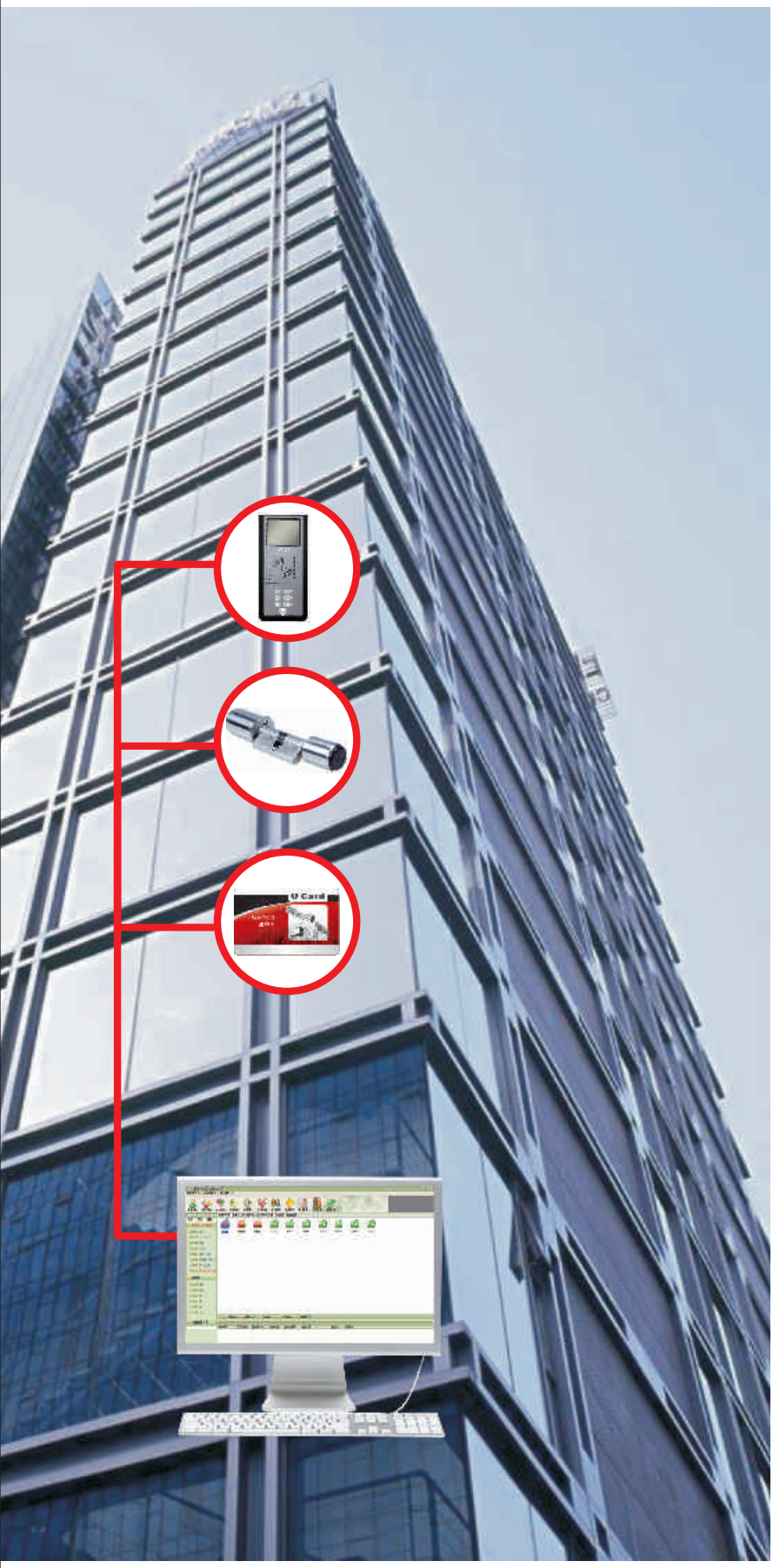

Általános tudnivalók

A kliens szoftver és a mobil terminál segítségével az IK-EC7 Intelligens RFID hengerzárbetéteket akár számítógéppel is beprogramozhatjuk.

A mobil terminálra az adatok USB-n keresztül tölhetőek fel, majd bemásolhatóak a felszerelt zárbetétbe. Lehetőség van a zárbetétből kiolvasni a naplózást, és a kliensszoftverrel elemezni.

Fő felhasználási területek: irodák, szállodák stb., nagyobb létszámú felhasználók esetén javasolt.

Jellemzők

- Virtuális hálózatokra illeszthetőek, a szoftver és a mobilterminál segítségével.
- A ki- és belépéseket tárolja, az események naplózása a mobil egység segítségével letölthető és a kliens szoftver segítségével elemzhető.
- A mobilterminál segítségével történik az adatok betöltése, illetve azok kinyerése is.
- Az Intelligens RFID Zárbetétek egy belső órával vannak ellátva, mely segítségével korlátozható a kártyák érvényességi ideje.
- Szerelésük egyszerű, a standard, kulcsos hengerzárbetétek helyett, ezzel drasztikusan csökkentve a beszerelési időt és költséget, melyek más típusú RFID beléptető rendszerek esetén felmerülnének.
- Az elem cseréjénél nem vesznek el az adatok. A gyengülő elemet a rendszer jelzi, és még 100 nyitást engedélyez.

IK-EC7 Intelligens RGID Zárbetétek virtuális hálózattal

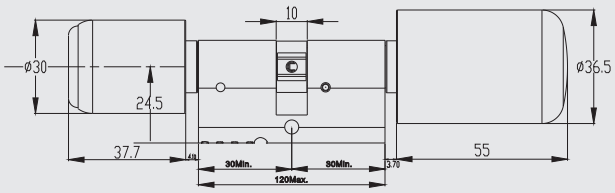

IK-EC7K Intelligens RGID Zárbetétek virtuális hálózattal és kulccsal

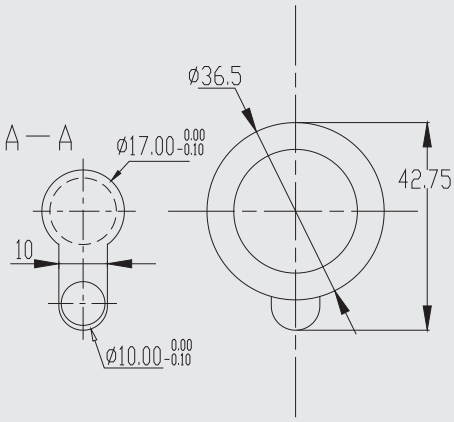

Adatok

Technikai adatok

- Tápfeszültség: Li-SoCL2 (ER14250 - 1 AA méret) 3.6V-os elem
- Az elem élettartama: maximum 30.000 nyitás vagy zárás. 100 nyitás (zárás) az elem lemerülésének első jelzésétől.
- A mobilterminál USB kábelen keresztül feltölthető 3,7 V-os lítium-ion akkumulátorral működik
- Áramfelvétel: kisebb, mint 40mA.
- Olvasási távolság: <5cm.
- Azonosítási idő: 0,5 mp.
- Kompatibilis kárták: MIFARE S50.
- Memória kapacitása: 128 felhasználói kártya
- Események naplózása: az utolsó 4.000 esemény

Általános adatok

- Működési hőmérséklet: -20*C +55*C.
- Nedvességtartalom: 0% ~ 97% R.H.
- Szabványok: DIN18252, EN1303.
- Méretek: 60; 70; 75; 80 vagy 85mm

IKEI
Intelligent Key Entry

“Stand-alone” RFID Hengerzárbetétek felhasználási lehetőségei

- Az ajtó nyitására elegendő, egy kártya, egy, a kulcsok mellé felfűzött kulcstartó vagy akár egy RFID bélyeg, melyet egy mindennap használt tárgyra (telefon, autó- távirányító, stb.) ragaszthatunk.
- Ugyanaz a kártya használható otthon és az irodában is.
- Adott kártya érvénytelenítése könnyen megoldható a mesterkártya segítségével.
- A zárpajzs, a zár vagy akár az ajtó kicserélése esetén tovább használható a már meglevő RFID elektronikus zárbetét.
- Az RFID elektronikus hengerzárbetét kompatibilis a hagyományos, kulcsos zárbetétekkel. Cseréjük egyszerű.

- Az RFID hengerzárbetétek széles választékát kínáljuk, különböző hosszúságban, annak függvényében, hogy milyen vastagságú ajtókra kerülnek felszerelésre. Ezen zárbetétek egyéb méretbeli jellemzői kielégítik az EN1303-as európai szabványt, ami azt jelenti, hogy adott zárbetét kompatibilis a hagyományos zárbetétek többségével.
- A kártyák programozására nincs szükség szoftverre, sem mobil adatátviteli egységre, csak a mesterkártyára. Ennek segítségével, a helyszínen pillanatok alatt új belépőkártyát lehet létrehozni, vagy törölni.

- Egy rendszer tartozékai: IK-EC8 RFID hengerzárbetét, mesterkártya, RFID felhasználói kártya, tartalék kulcs (opcionális).

- Felhasználási területek: irodák, lakások, magánházak, orvosi rendelők, bármely más helység, kisszámú felhasználóval.

Felhasználók hozzáadása

Felhasználók törlése

Az Intelligens RFID Hengerzárbetétek felhasználási lehetőségei

- Amennyiben a védett területre való ki- és belépések ellenőrzése, a belépési jogosultságok szabályozása (ki, melyik ajtón, mikor mehet be), és korlátozása, illetve az események naplózása a cél, akkor ez a rendszer tudja ezeket. Az Intelligens RFID Hengerzárbetét a Kliens szoftverrel együtt akár egy munkaidő nyilvántartási rendszer alapját is képezheti. A könnyű kezelhetőség, a kártyák egyszerű letiltása, az új belépőkártyák pillanatok alatti beprogramozása, a jogosultságok tetszőleges szabályozása térben és időben, egy optimális költségráfordításos beléptető rendszert eredményez.

- Az összes felsorolt funkció elérhető az IK-EC7 Intelligens RFID Hengerzárbetét, a Kliens felhasználói szoftver és a mobil adatátviteli egység segítségével, melyre USB-n keresztül tölthetjük be az adatokat (jogosultságokat, stb) a számítógépről.

  A zárbetét memóriájából az eseményeket ugyancsak a mobil adatátviteli egység segítségével tölthetjük le.

  A rendszerhez nem szükséges huzalozás, mégis mindazokat az előnyöket biztosítja, mint az online rendszerek, csak kisebb költségekkel.

- Egy rendszer tartozékai: IK-EC7 Intelligens RFID hengerzárbetét, a felhasználói szoftvert, mobil adatátviteli egység RFID kártyával, RFID felhasználói kártyák, tartalék kulcs (opcionális)

- Felhasználási területek: irodaházak, szállodák, kórházak, közintézmények, pénzintézetek, ill. bármely más épület, nagyszámú felhasználóval.